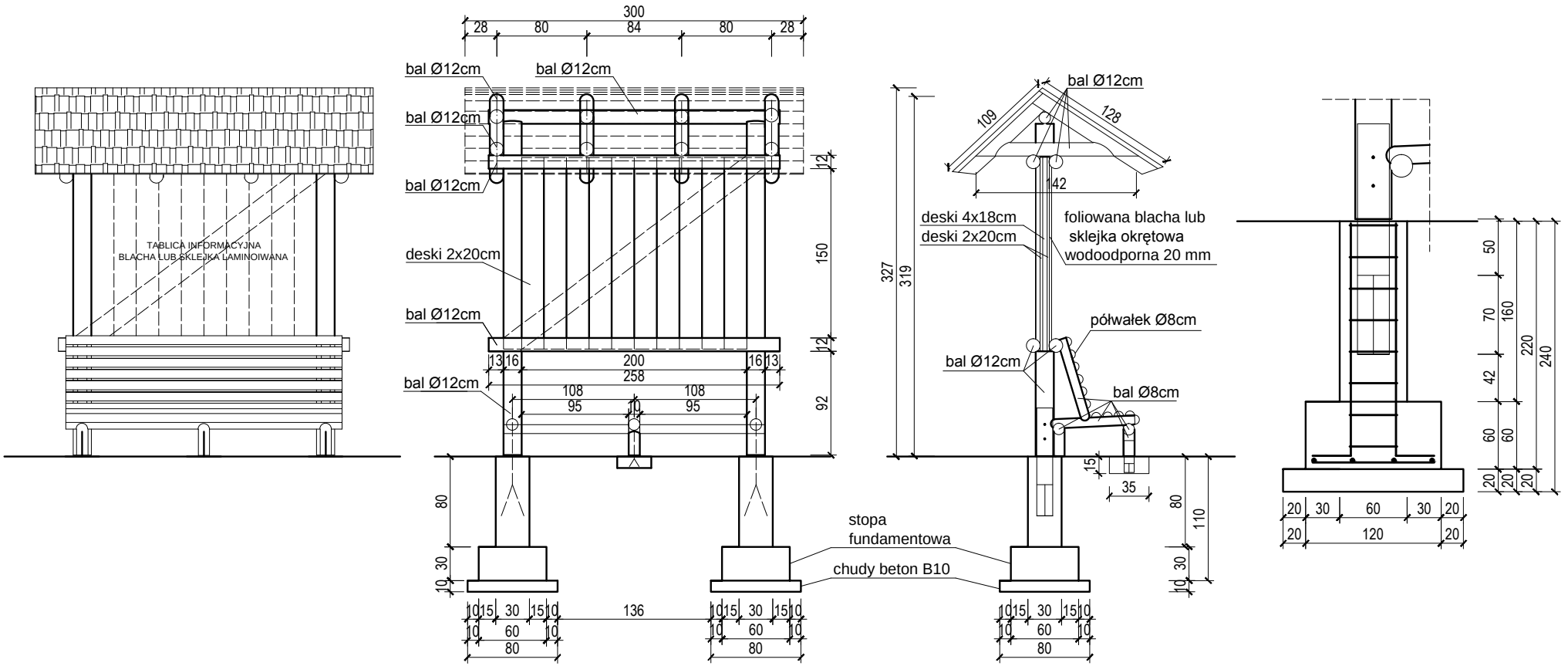

	ŁAWKA Z TABLICĄ INFORMACYJNĄ	listopad 2015
INWESTOR	**GMINA SOMONINO**	SKALA 1:50
LOKALIZACJA	**DZ. NR 113/4 - OBR. OSTRZYCE,**	
TYTUŁ RYS.	**DETALE**	**RYS.NR 3**
PROJEKTANT:	mgr inż Joanna Wesołowicz - Knop upr. bud. POM/0092/POOK/06	
OPRACOWANIE:	**inż. Małgorzata Kuchta**	